GHK 40 Geländehydraulikkran

Die Abmessungen

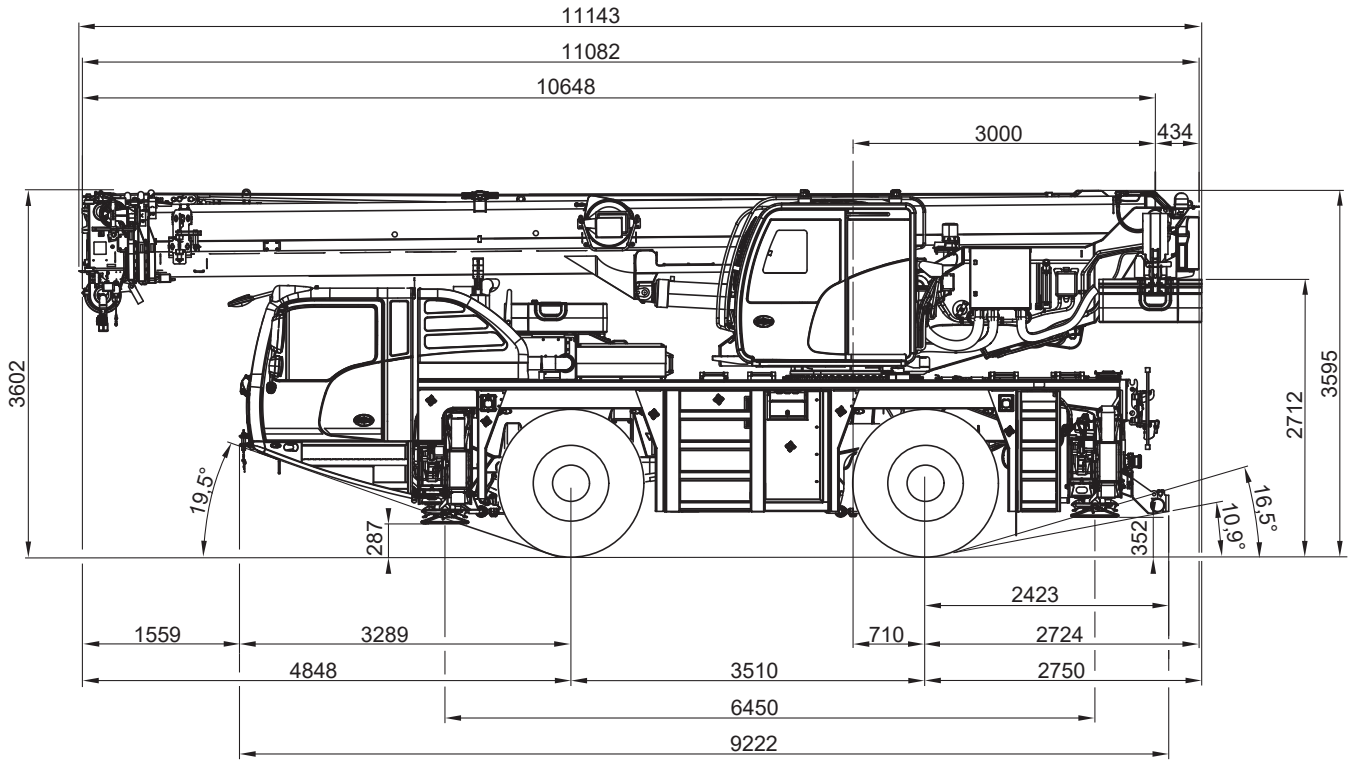

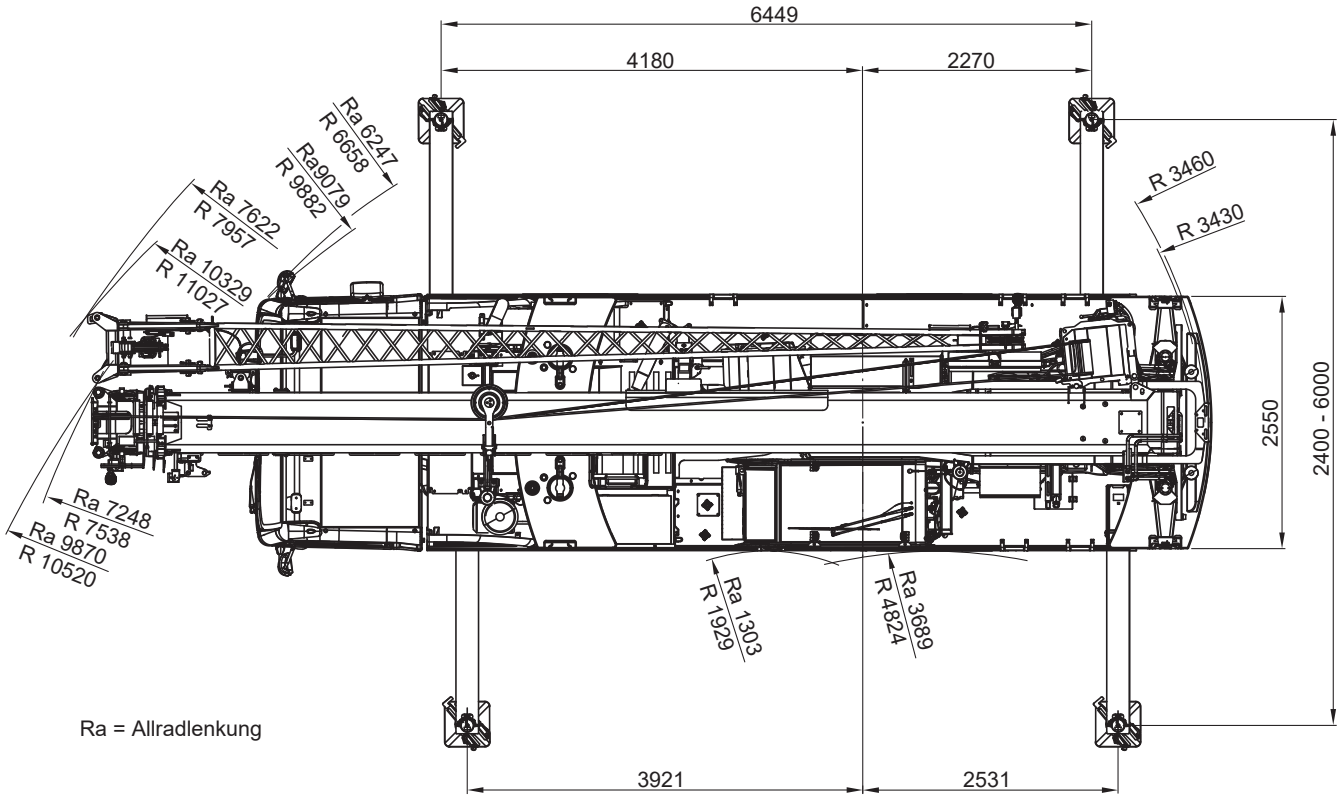

Ra = Allradlenkung

GHK 40 Geländehydraulikkran

Die Arbeitsbereiche

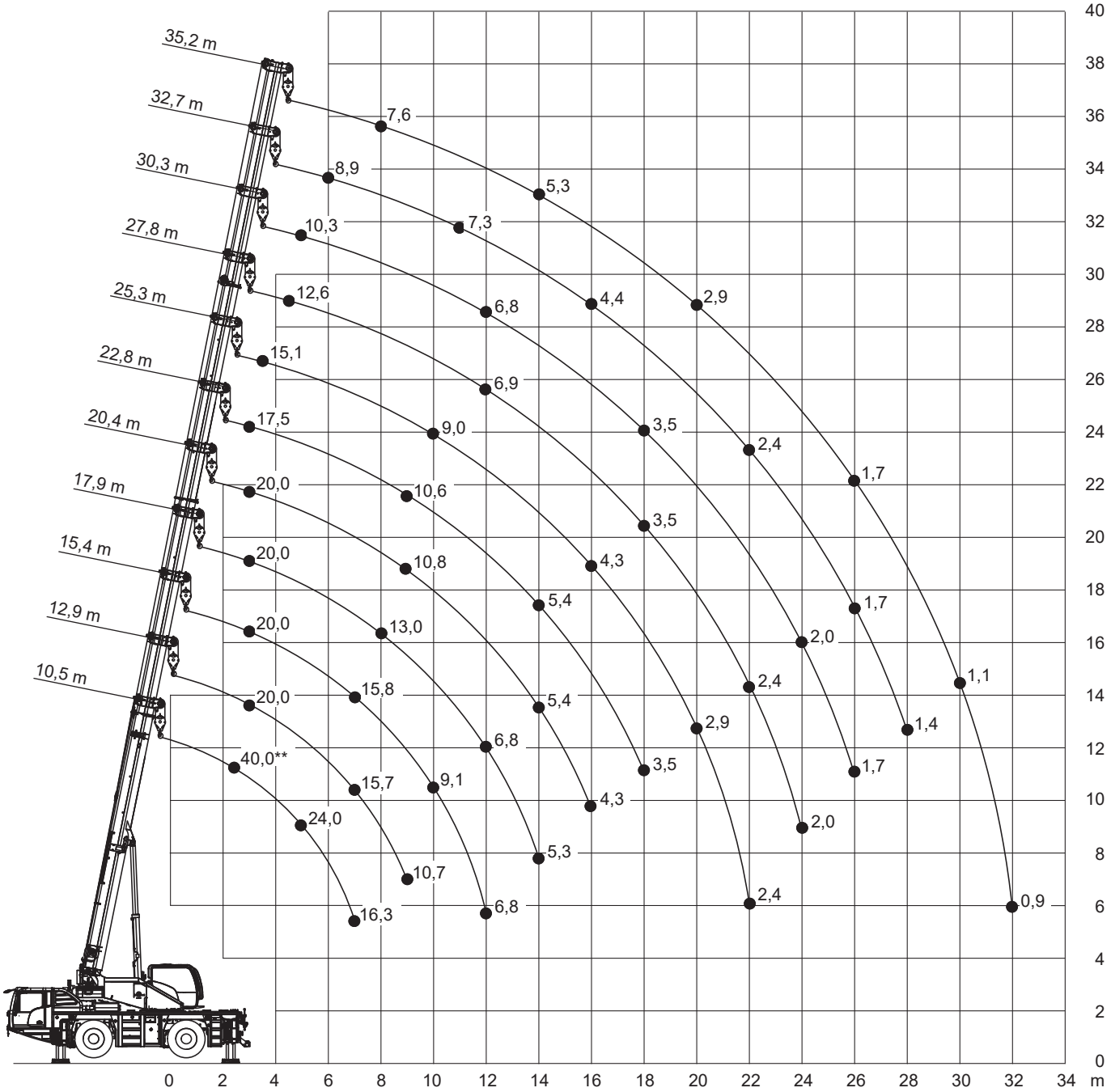

GHK 40 Geländehydraulikkran

Die Traglasten am Teleskopausleger

10,5-35,2m | 1,1t | 6,5x6m | 360° | EN 13000

m	10,5	12,9	15,4	17,9	20,4	22,8	25,3	27,8	30,3	32,7	35,2	m
3	31,5	20	20	20	20	17,5						3
3,5	28	20	20	20	20	17,5	15,1					3,5
4	24,8	20	20	20	20	17,5	15,1					4
4,5	22,1	20	20	20	19	17,5	15,1	12,6				4,5
5	19,9	19,3	18,2	17,3	16,5	15,7	15	12,6	10,3			5
6	14,9	14,7	14	13,4	12,9	12,4	12	11,5	10,3	8,9		6
7	11,2	11,4	11,3	10,9	10,5	10,1	9,8	9,5	9,2	8,9		7
8		9	9,1	9	8,7	8,5	8,2	8	7,8	7,6	7,3	8
9		7,4	7,5	7,5	7,4	7,1	6,9	6,8	6,6	6,4	6,2	9
10			6,2	6,2	6,2	6,1	5,9	5,8	5,6	5,5	5,4	10
11			5,1	5,2	5,2	5,2	5,1	5	4,9	4,8	4,7	11
12			4,3	4,4	4,4	4,5	4,4	4,3	4,2	4,2	4,1	12
14				3,2	3,2	3,3	3,3	3,3	3,3	3,2	3,2	14
16					2,4	2,4	2,5	2,5	2,5	2,5	2,5	16
18						1,8	1,9	1,9	1,9	1,9	1,9	18
20							1,4	1,4	1,4	1,5	1,5	20
22							1,1	1,1	1,1	1,1	1,1	22
24								0,8	0,8	0,8	0,8	24
26									0,5	0,5	0,5	26

GHK 40 Geländehydraulikkran

Die Traglasten am Teleskopausleger

10,5-35,2m

Ballasttransport erforderlich

6,5t

6,5x6m

360°

EN 13000

m	10,5*	10,5	12,9	15,4	17,9	20,4	22,8	25,3	27,8	30,3	32,7	35,2	m
2,5	40**												2,5
3	40**	32,3	20	20	20	20	17,5						3
3,5	35,2	29,2	20	20	20	20	17,5	15,1					3,5
4	30,6	26,6	20	20	20	20	17,5	15,1					4
4,5	26,9	24,2	20	20	20	20	17,5	15,1	12,6				4,5
5	24	21,9	20	20	20	20	17,5	15,1	12,6	10,3			5
6	19,6	18,3	18,4	18,5	18,6	18,3	17,5	13,9	12,6	10,3	8,9		6
7	16,3	15,6	15,7	15,8	15,6	15	14,6	12,8	11,9	10,3	8,9		7
8			12,9	13	13	12,7	12,3	11,8	11	9,8	8,9	7,6	8
9			10,7	10,7	10,8	10,8	10,6	10,3	10,1	9,1	8,3	7,6	9
10				9,1	9,1	9,1	9,2	9	8,8	8,5	7,8	7,2	10
11				7,8	7,8	7,9	7,9	7,9	7,8	7,6	7,3	6,8	11
12				6,8	6,8	6,9	6,9	6,9	6,9	6,8	6,7	6,4	12
14					5,3	5,4	5,4	5,4	5,4	5,4	5,4	5,3	14
16						4,3	4,3	4,3	4,3	4,3	4,4	4,4	16
18							3,5	3,5	3,5	3,5	3,5	3,6	18
20								2,9	2,9	2,9	2,9	2,9	20
22								2,4	2,4	2,4	2,4	2,4	22
24									2	2	2	2	24
26										1,7	1,7	1,7	26
28											1,4	1,4	28
30												1,1	30
32												0,9	32

* nach hinten

** mit Zusatzhubausrüstung